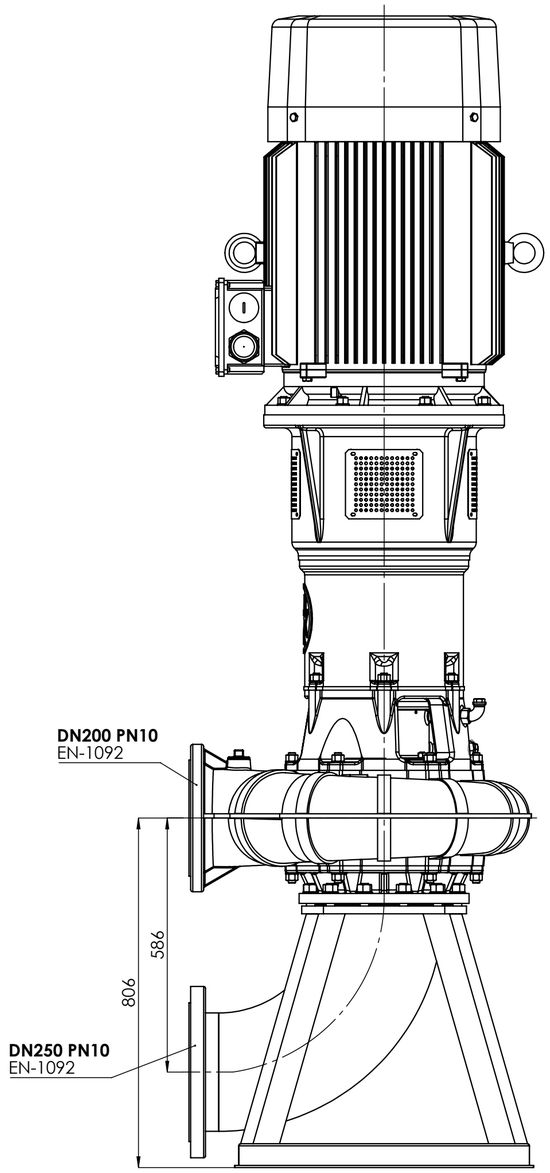

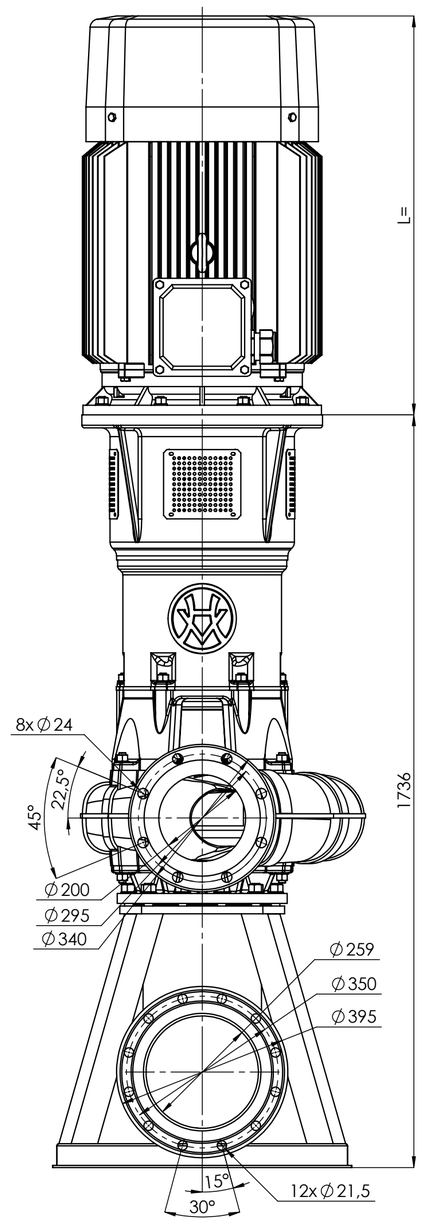

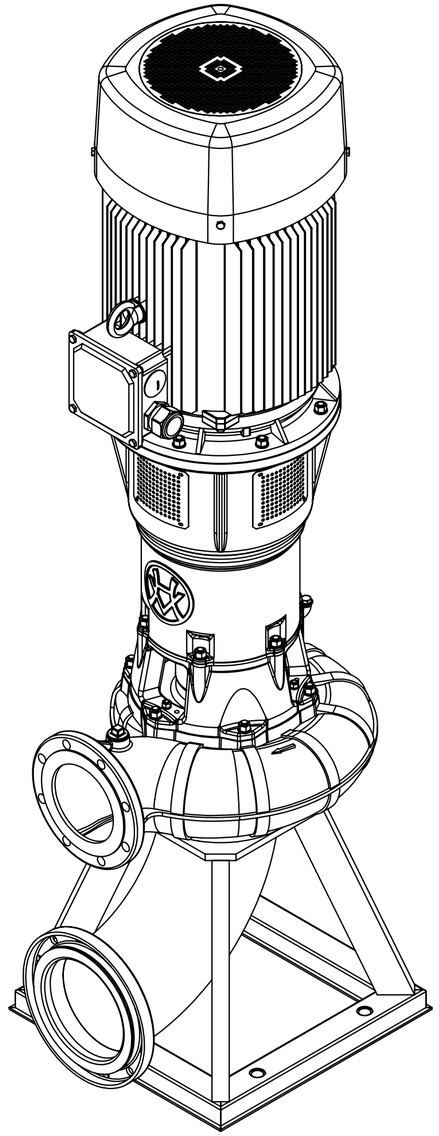

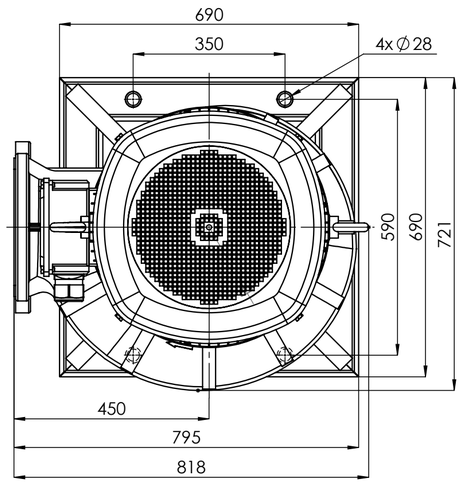

1:10	FZ(BCP).7.4110	75 kW 90 kW 110 kW 4p 280	HYDRO-VACUUM S.A. GRUDZIADZ ul. Droga Jeziorna 8