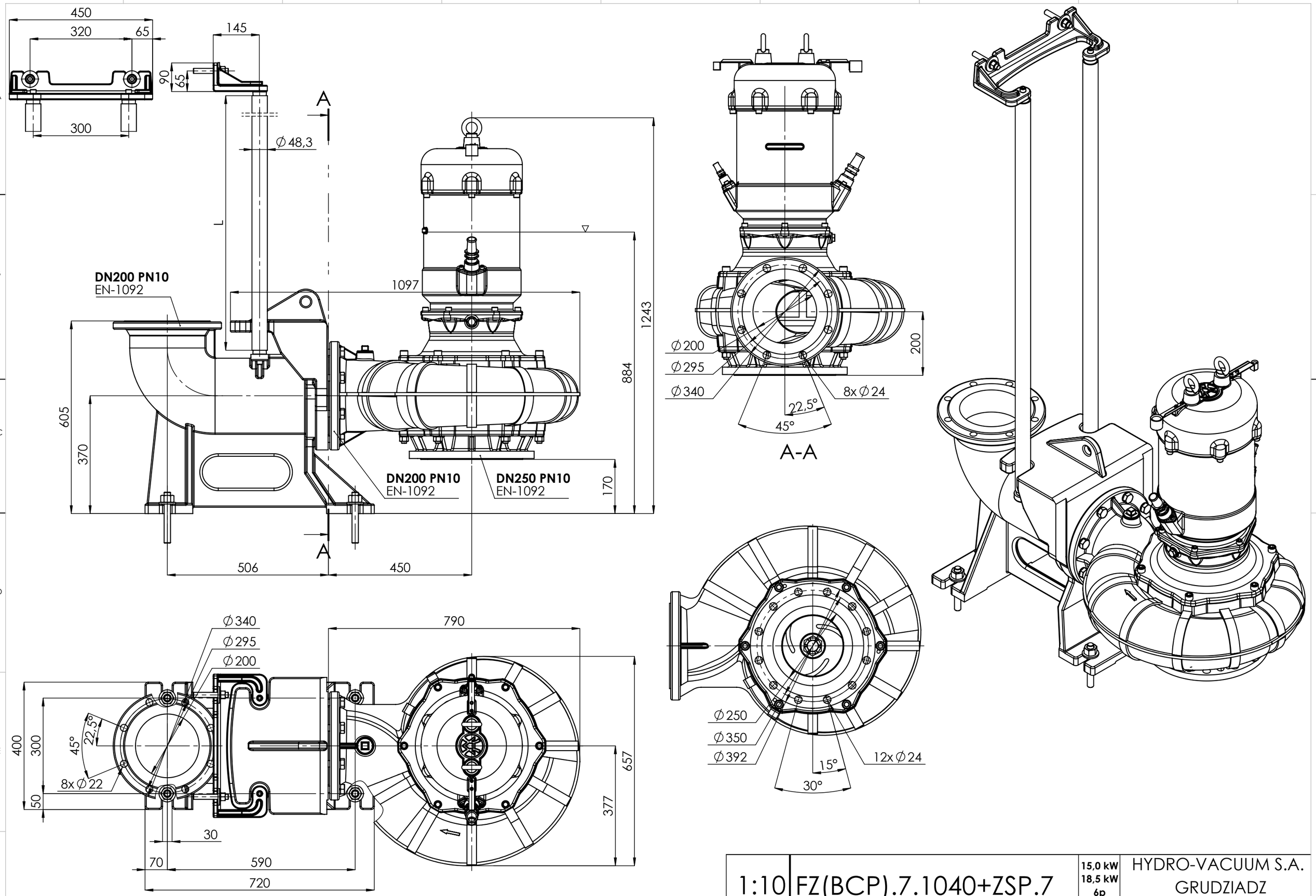

1:10	FZ(BCP).7.1040+ZSP.7	15,0 kW 18,5 kW 6p 180	HYDRO-VACUUM S.A. GRUDZIADZ ul. Droga Jeziorna 8