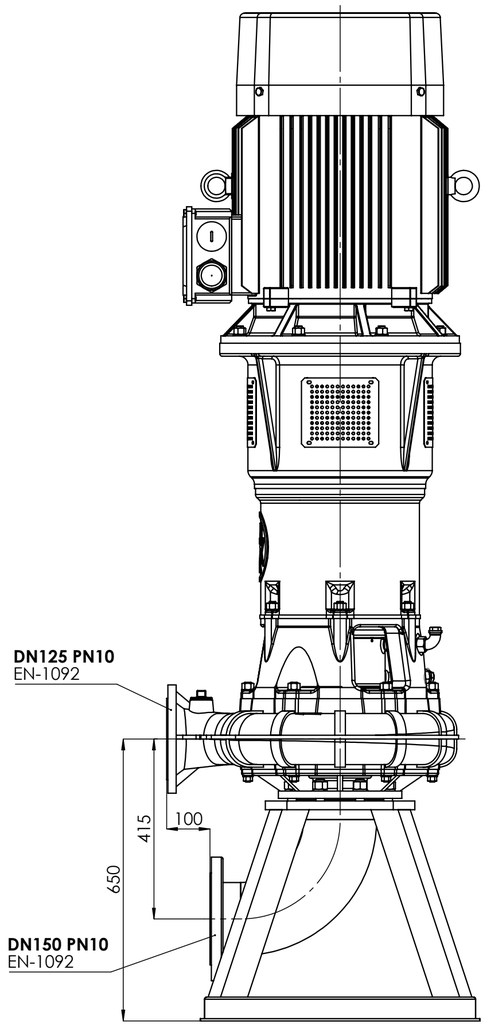

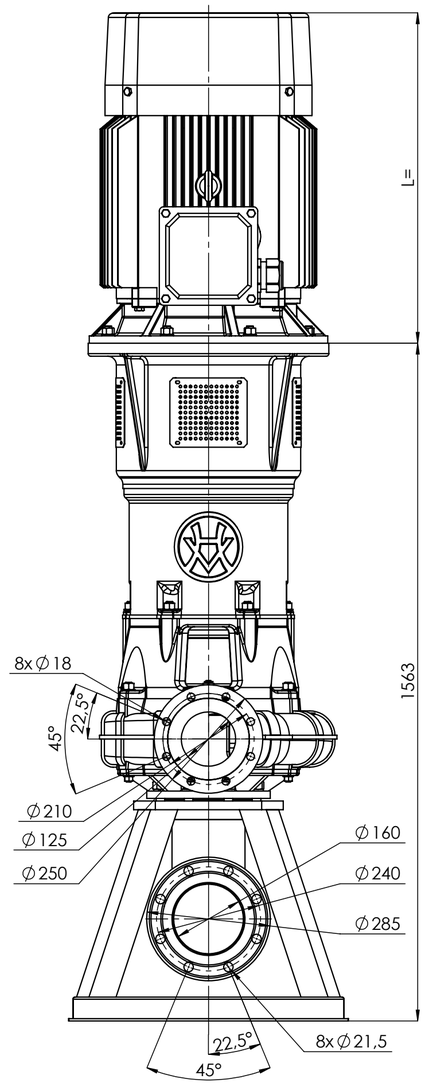

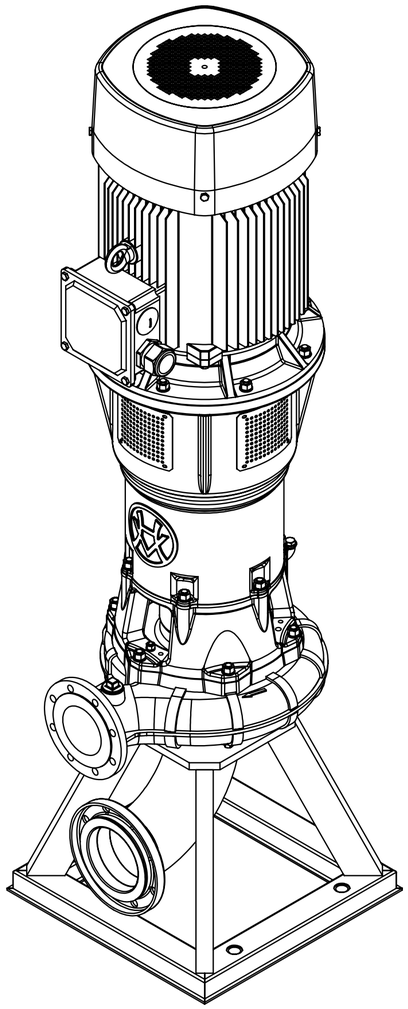

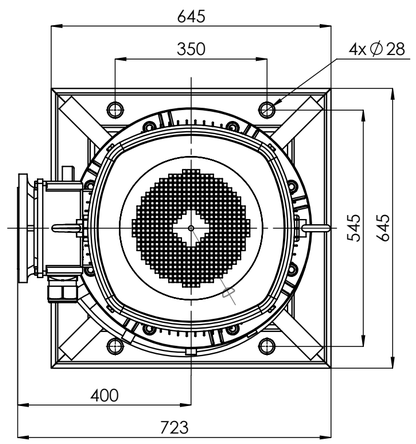

1:10	FZ(BCP).5.4110	55 kW 4p 250	HYDRO-VACUUM S.A. GRUDZIADZ ul. Droga Jeziorna 8