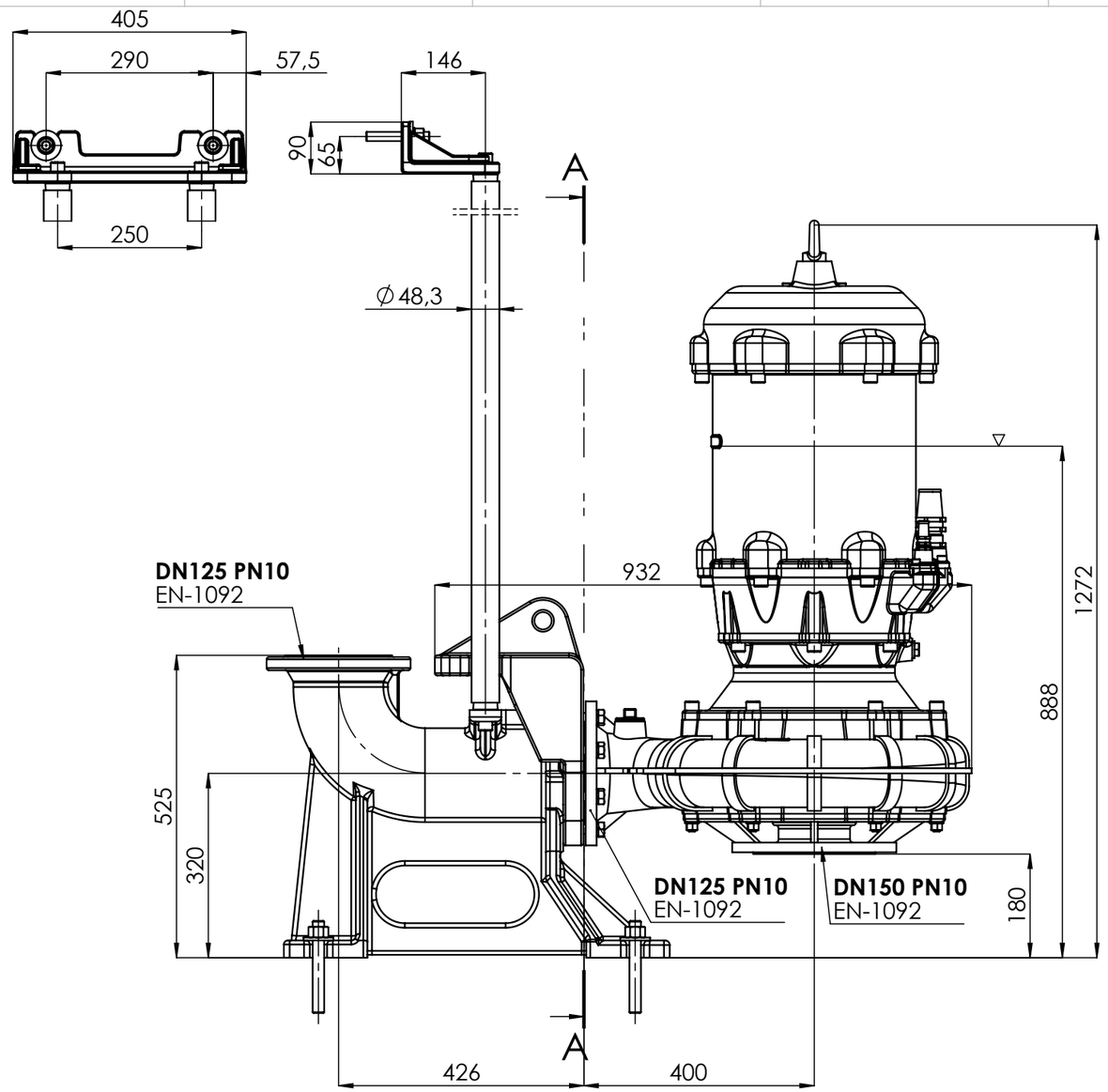

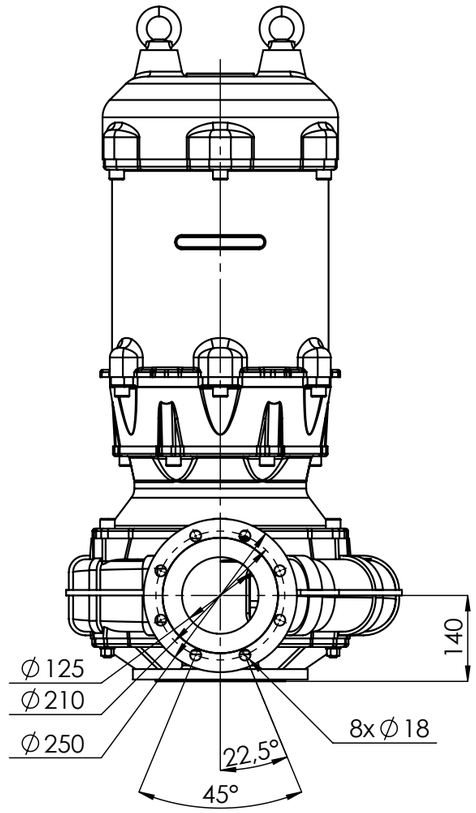

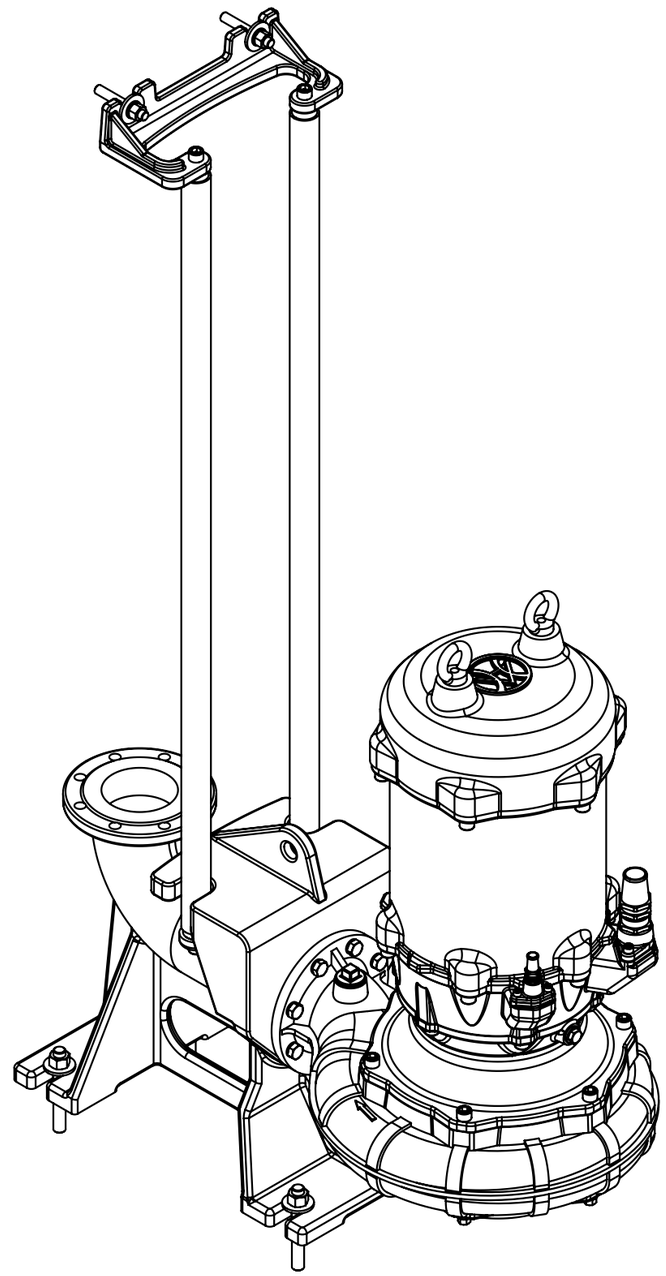

A-A

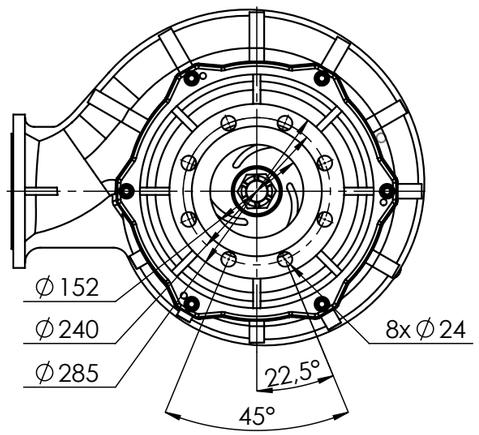

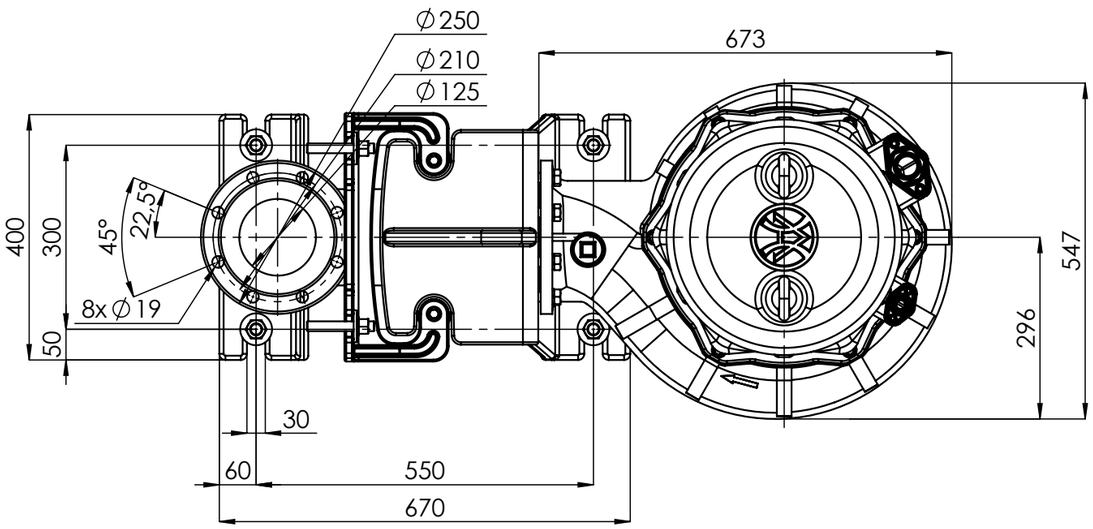

1:10	FZ(BCP).5.1040+ZSP.5	30,0kW 37,0kW 4p 200	HYDRO-VACUUM S.A. GRUDZIADZ ul. Droga Jeziorna 8