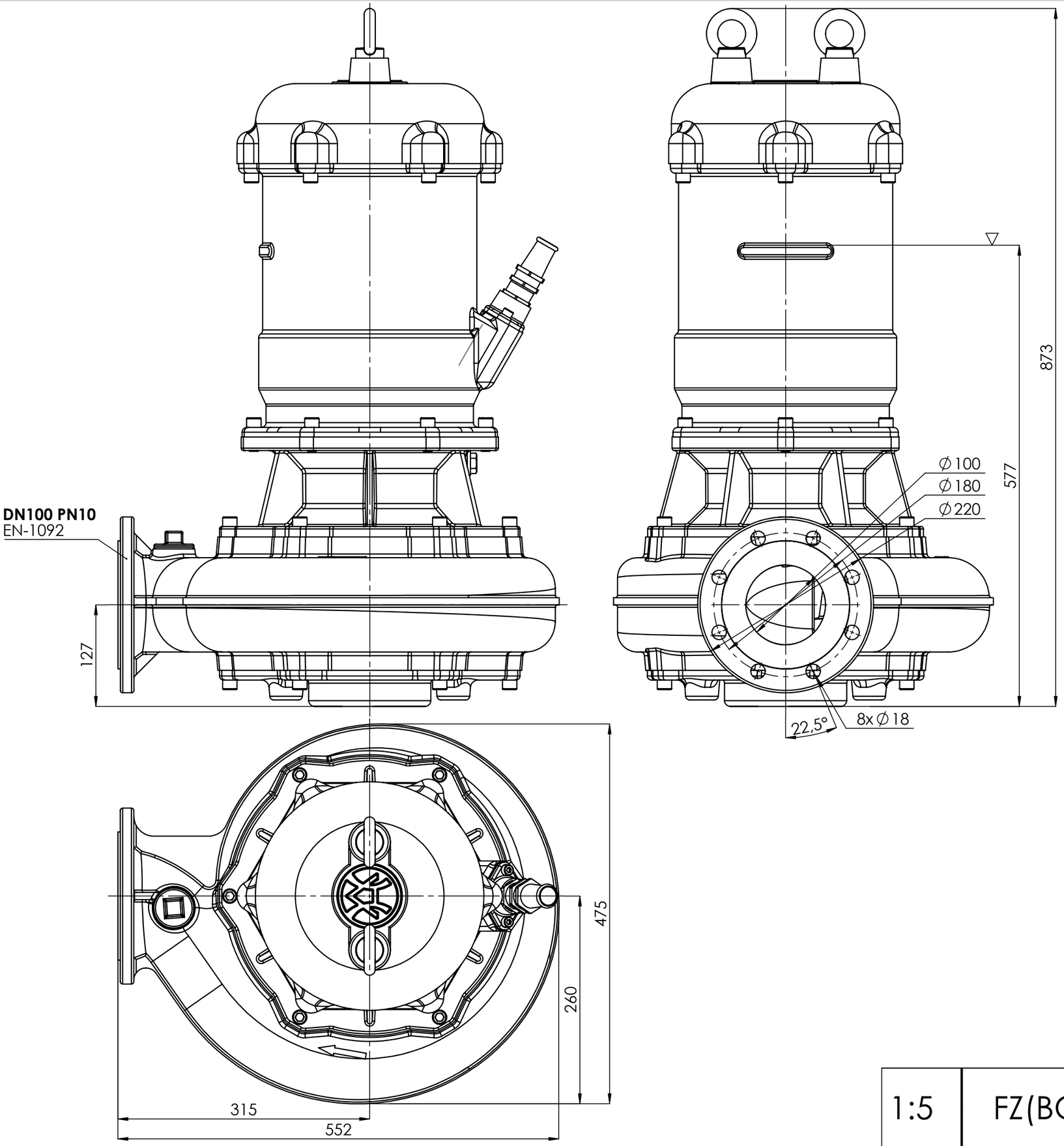

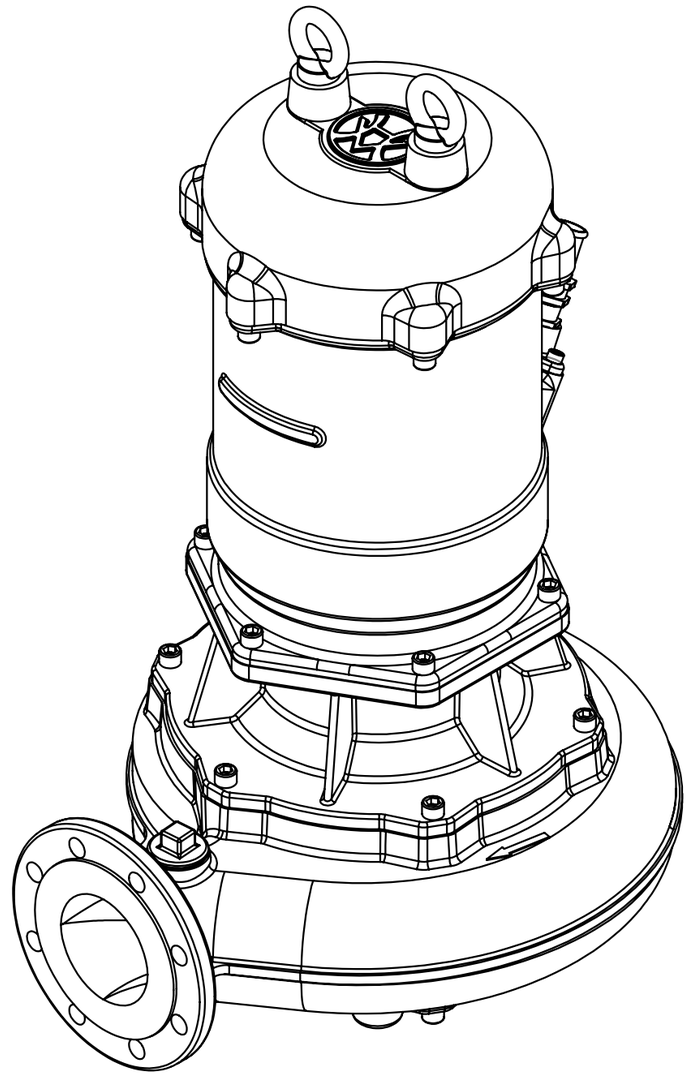

1:5	FZ(BCV).4.1010	15kW 4p 160	HYDRO-VACUUM S.A. GRUDZIADZ ul. Droga Jeziorna 8