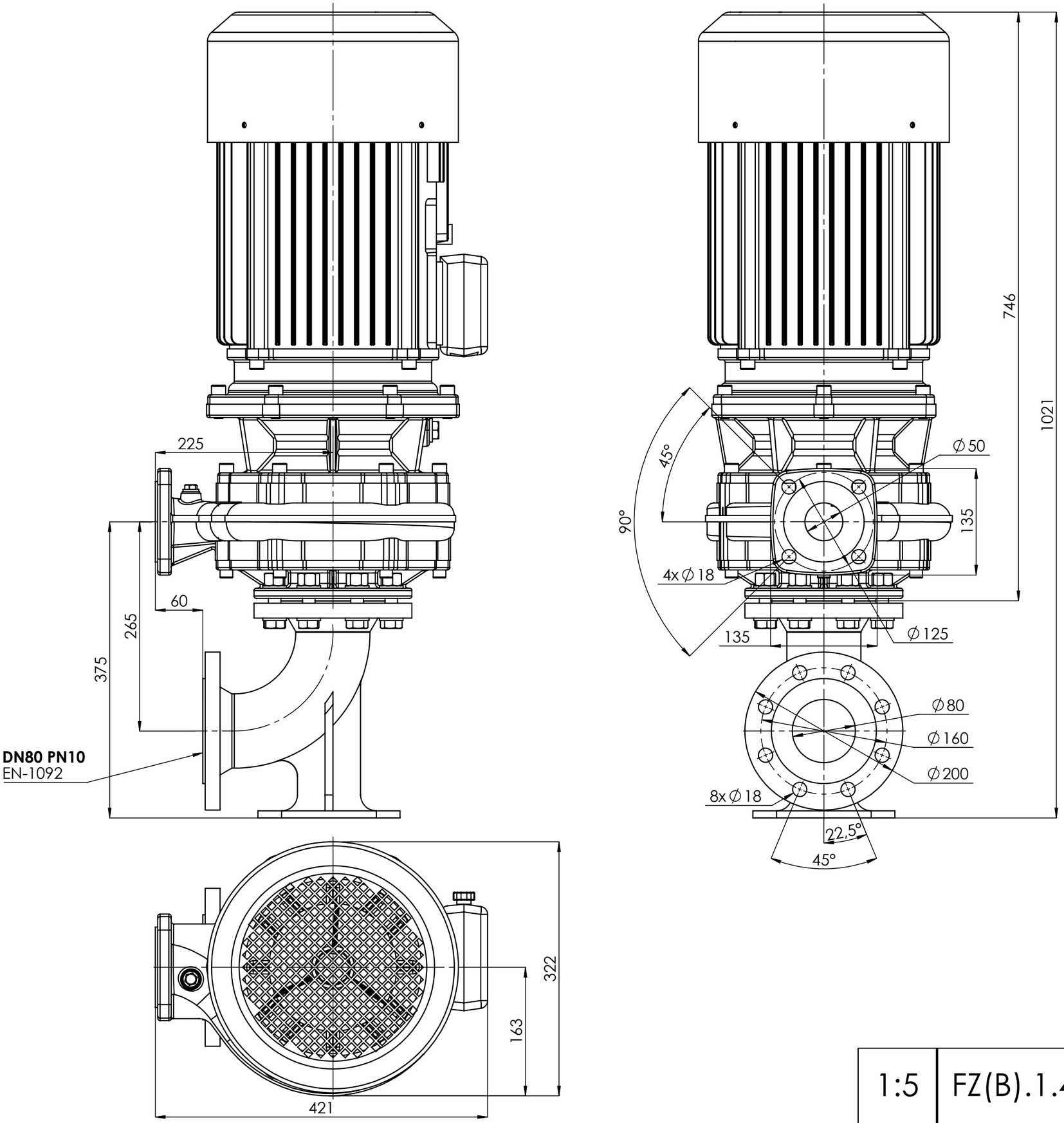

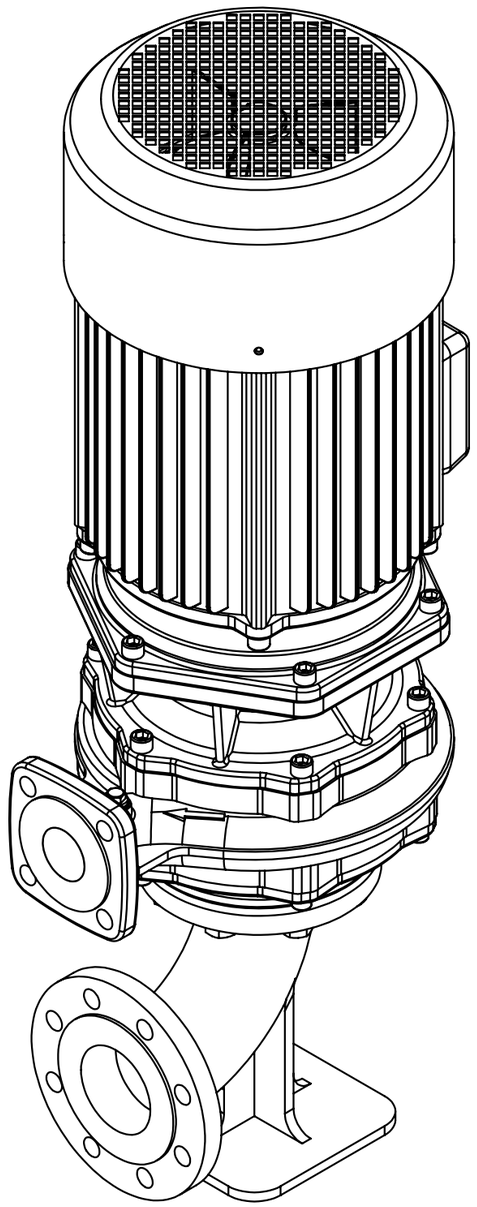

1:5	FZ(B).1.4110	15,0kW 2p 160	HYDRO-VACUUM S.A. GRUDZIADZ ul. Droga Jeziorna 8