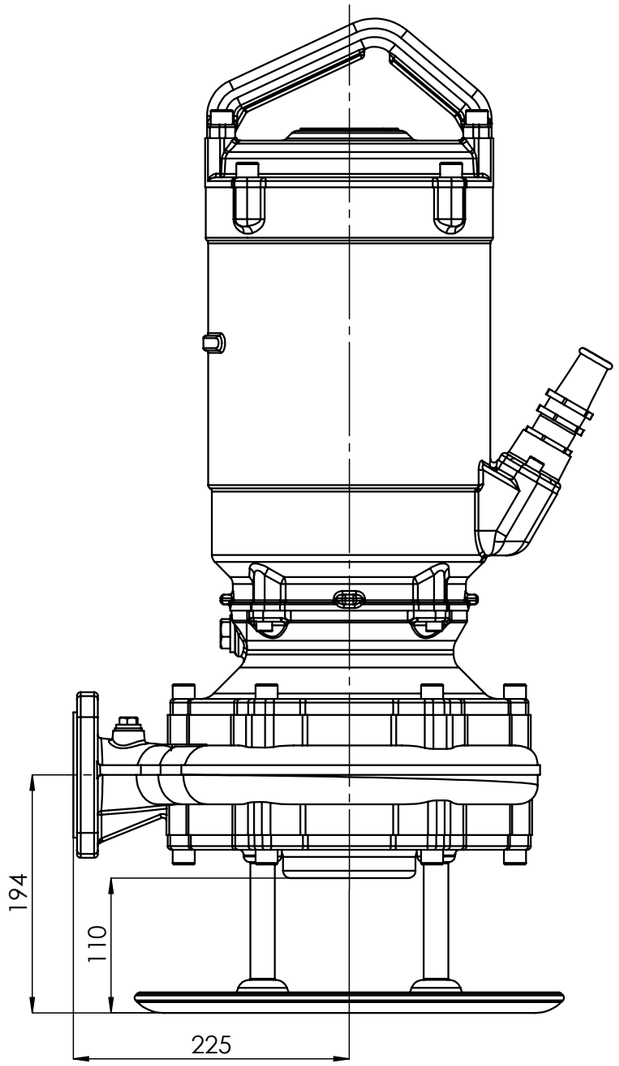

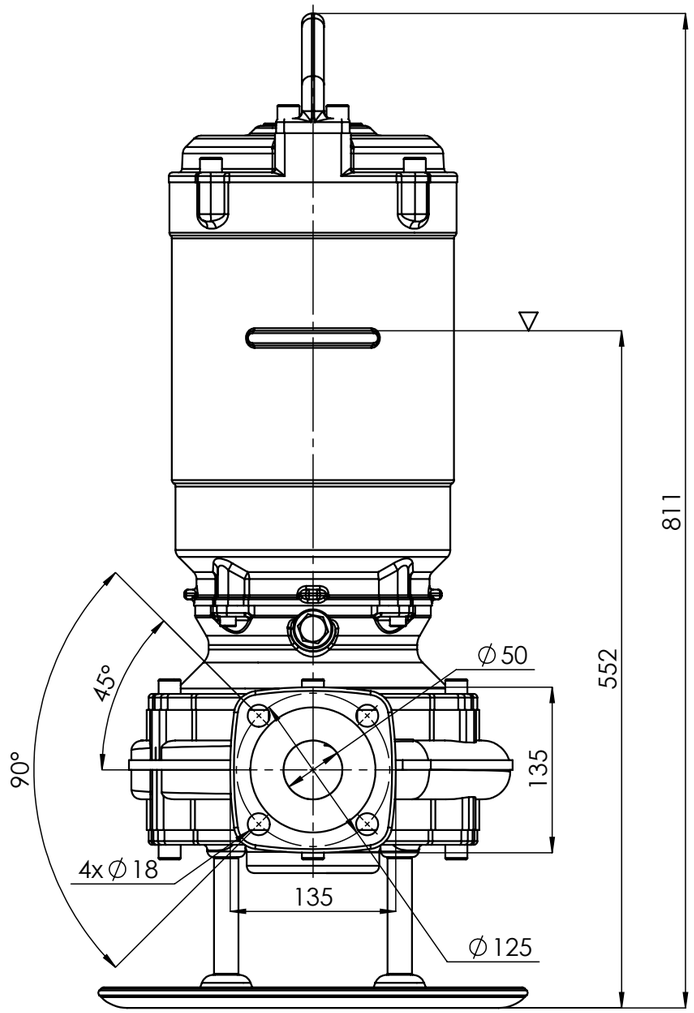

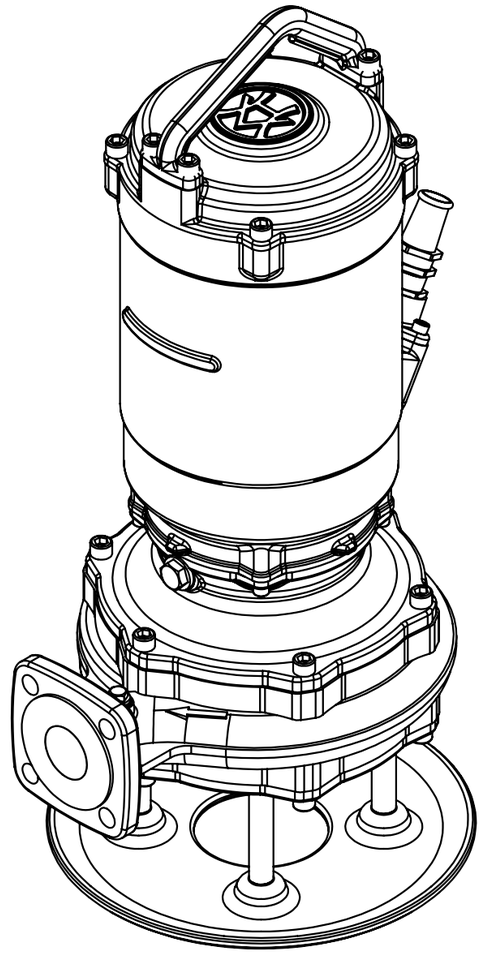

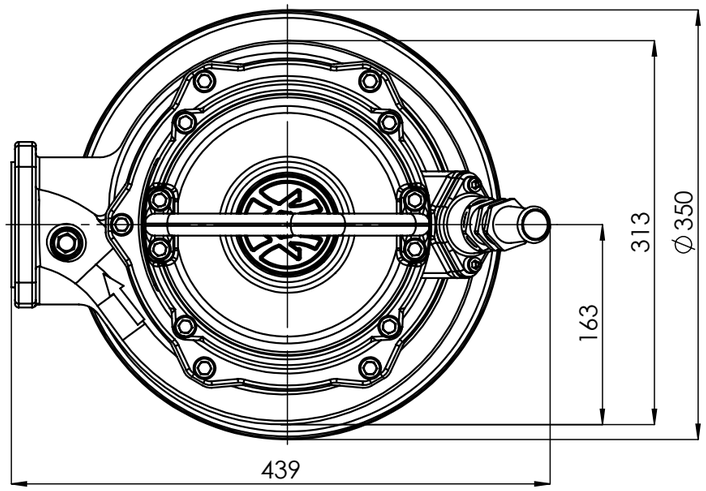

1:5	FZ(B).1.1010	5,5kW 7,5kW 9,2kW 11,0kW 2p 132	HYDRO-VACUUM S.A. GRUDZIADZ ul. Droga Jeziorna 8