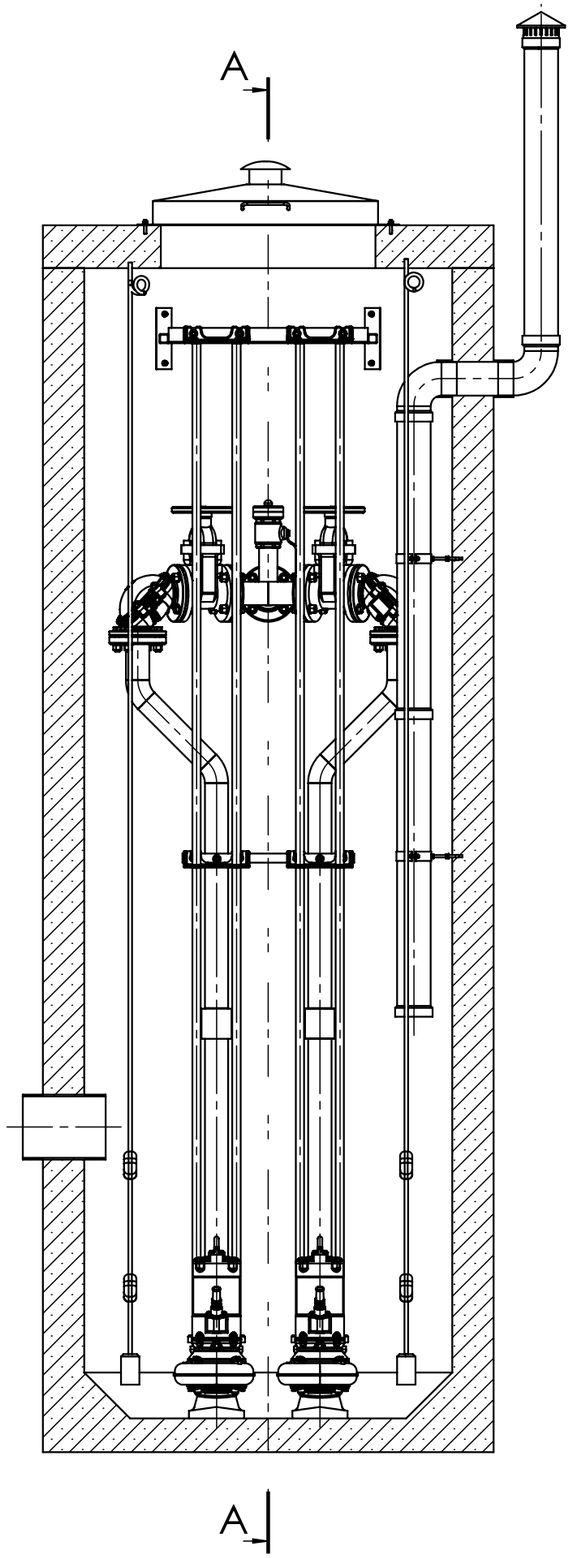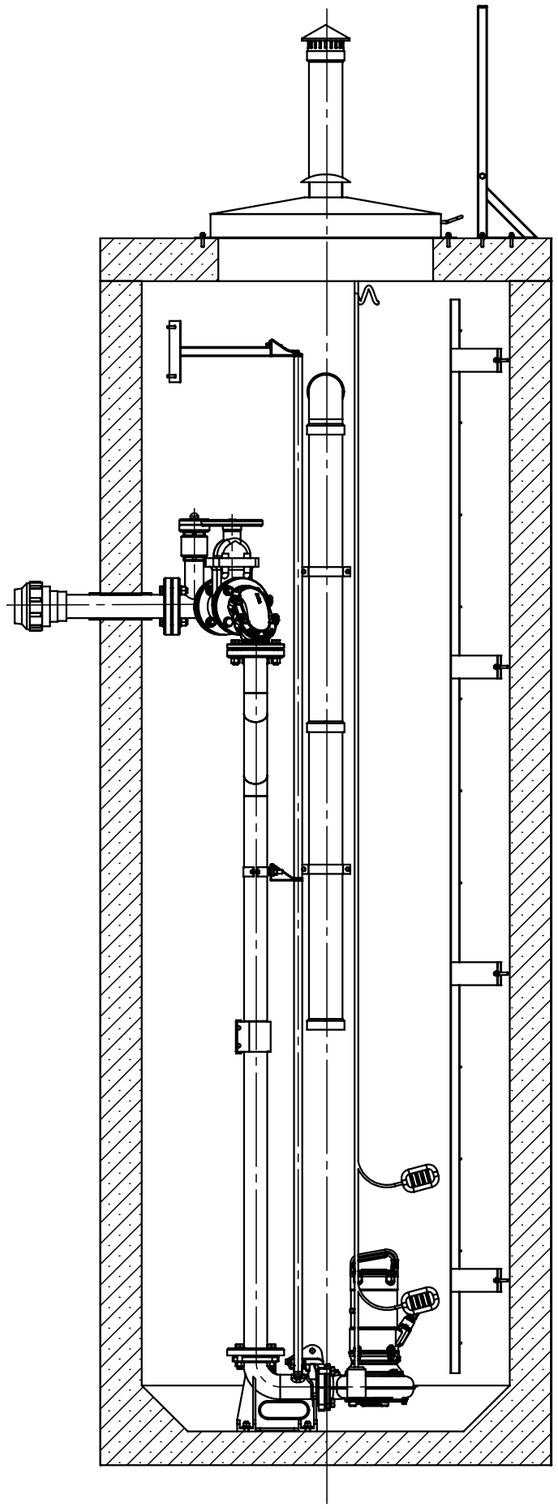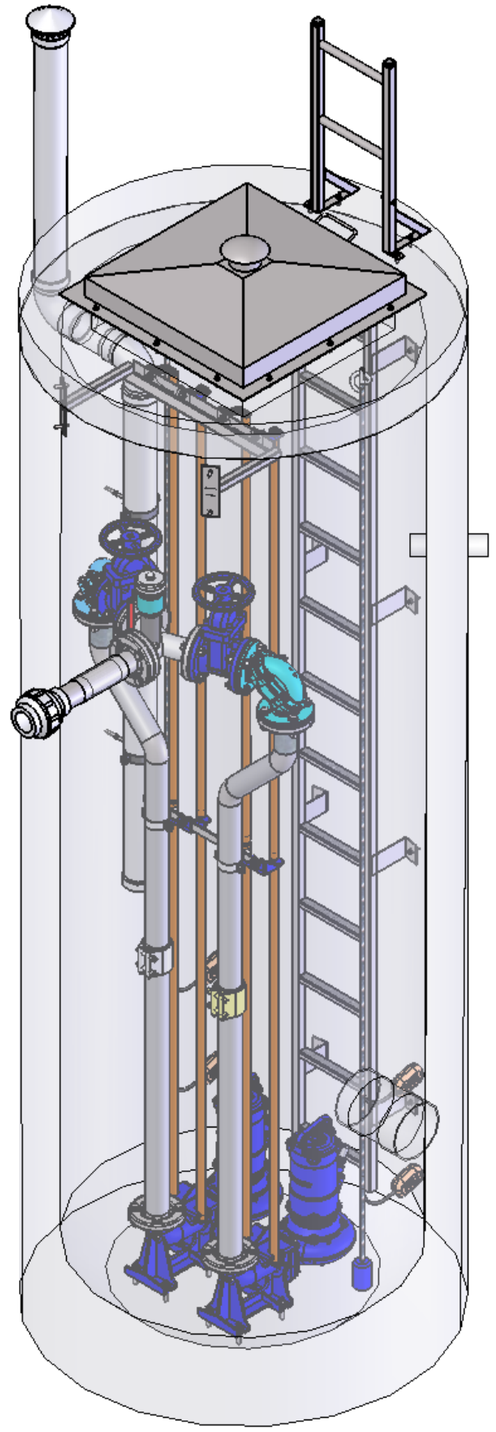A-A