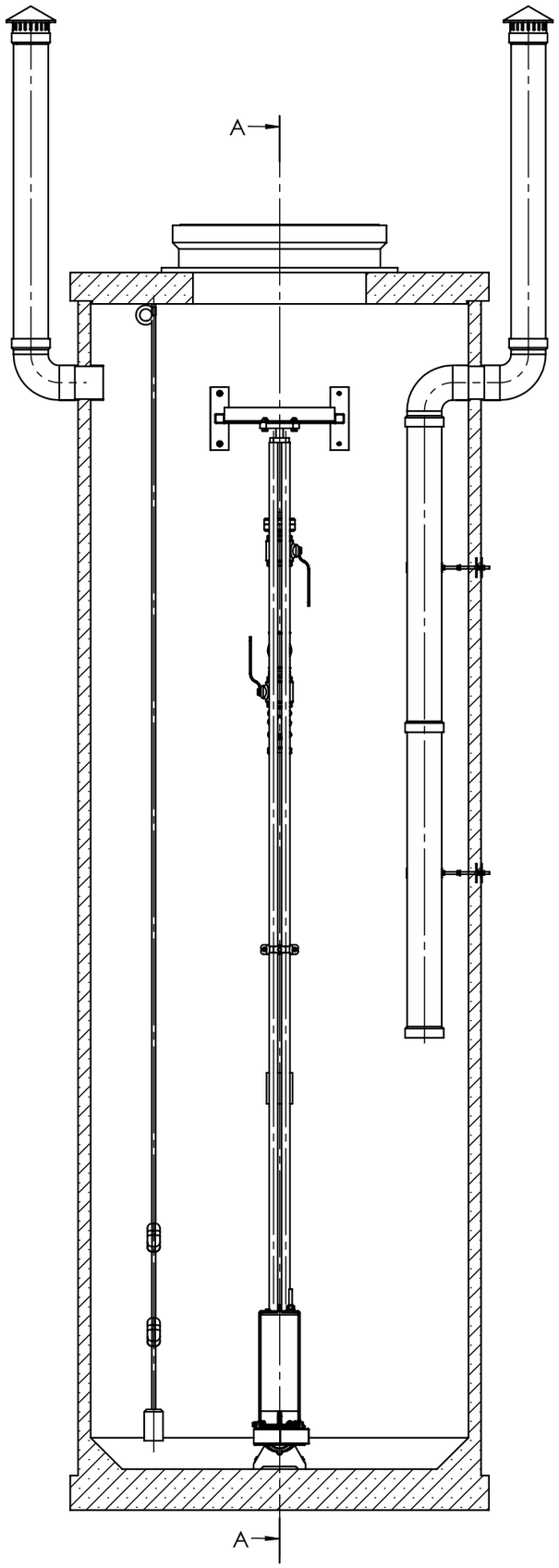
A
A

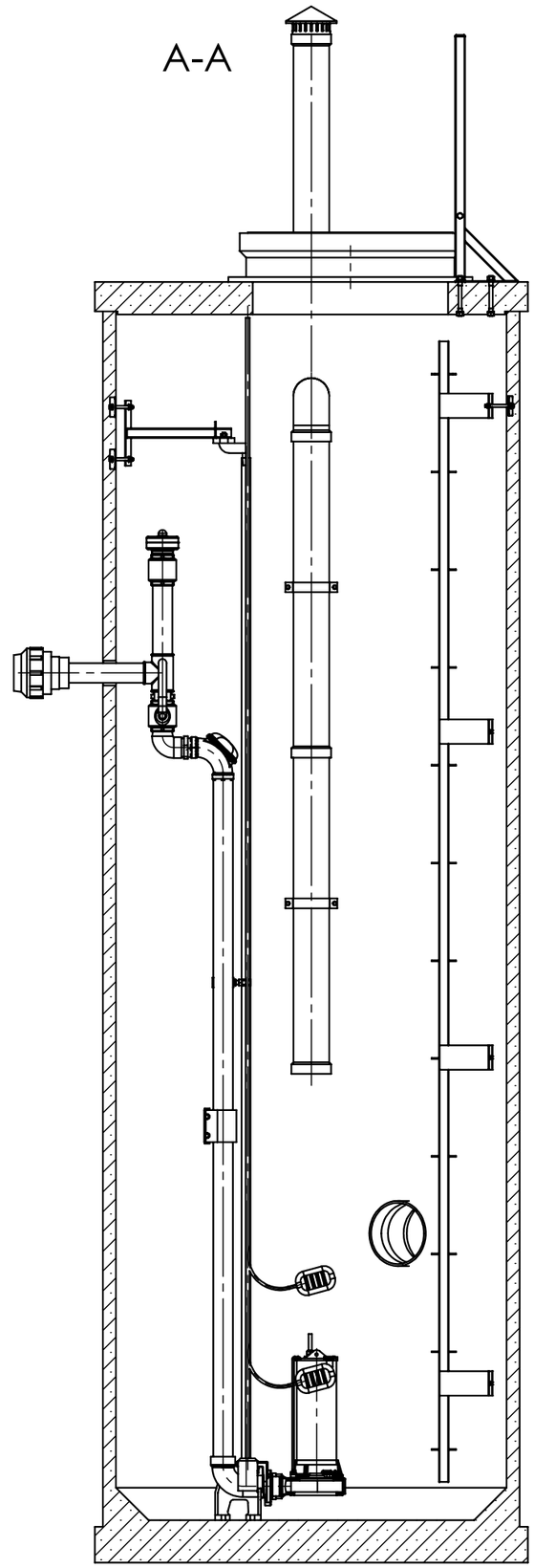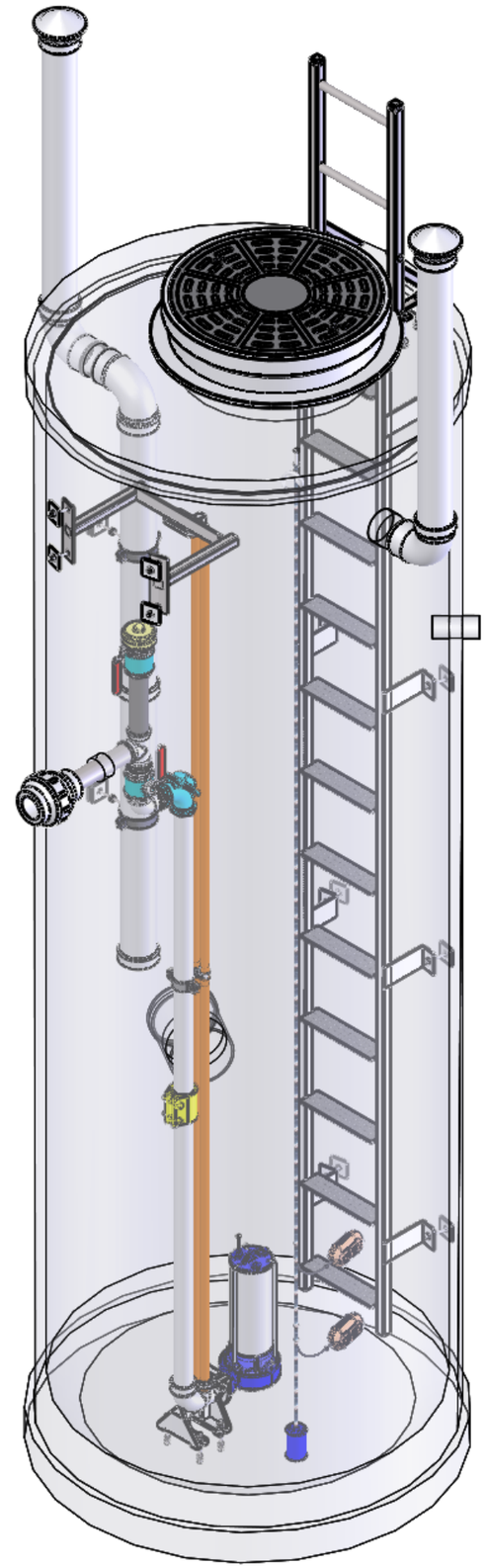
A-A