Agregat pompowy OPA.0.11

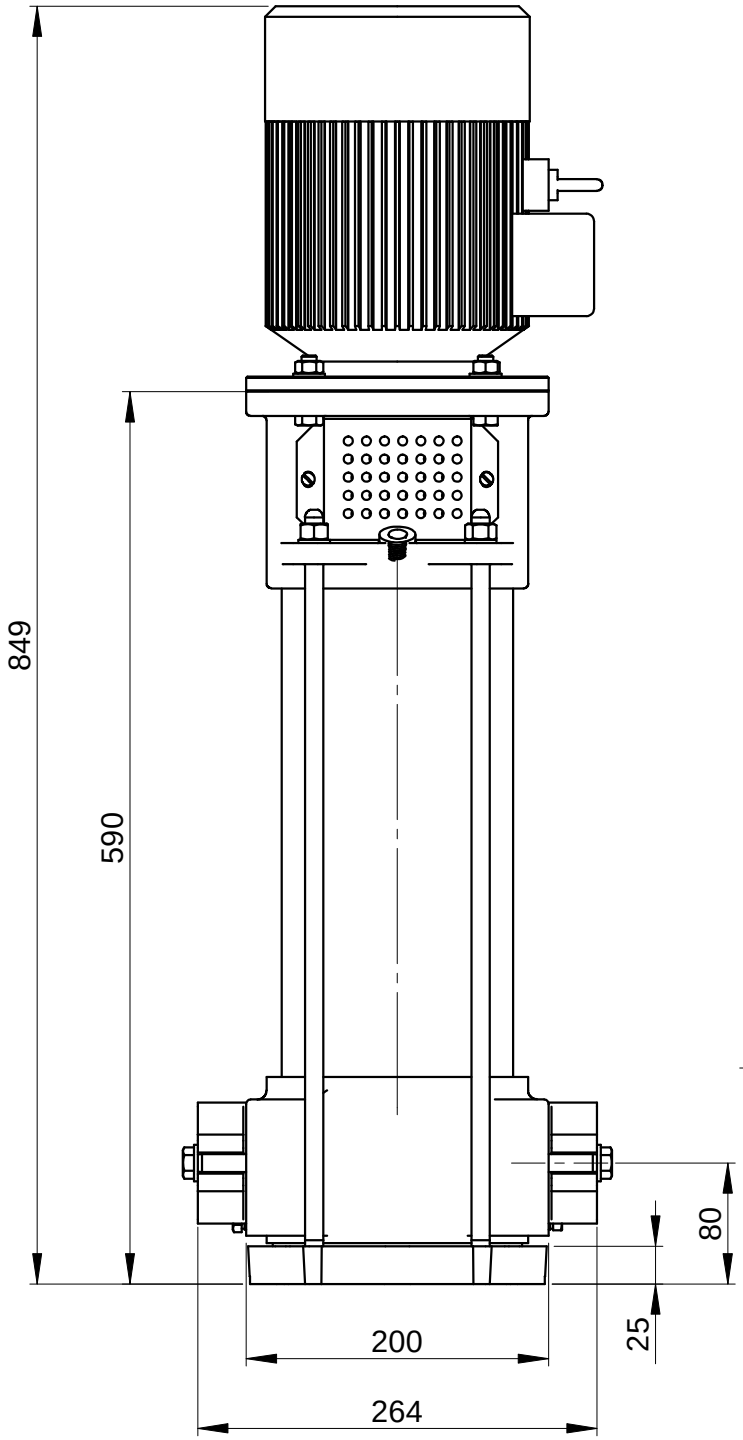

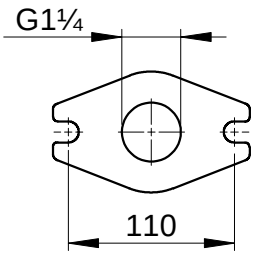

W

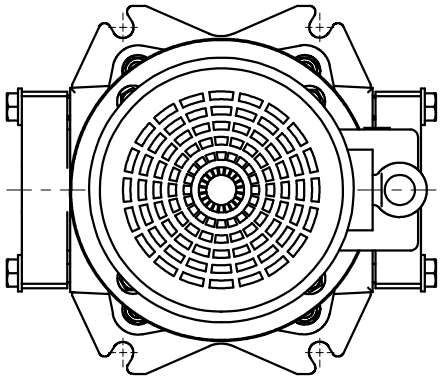
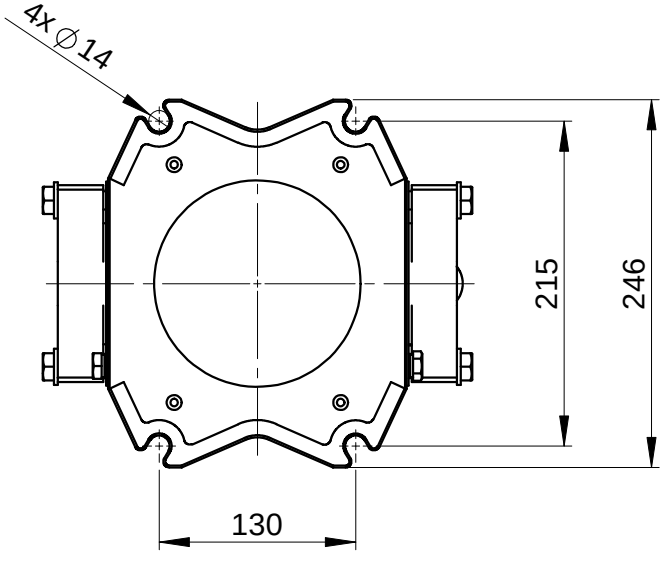
Widok „W”