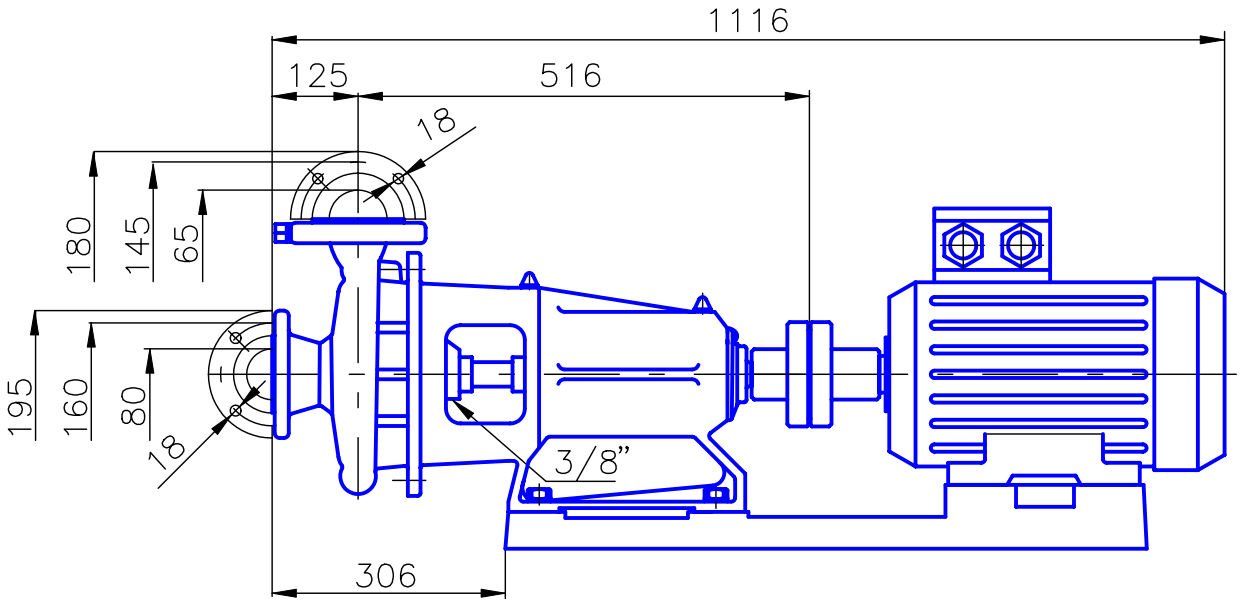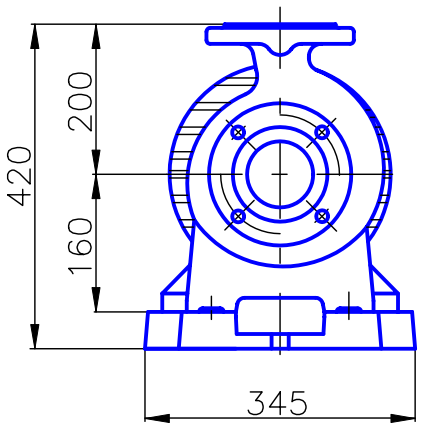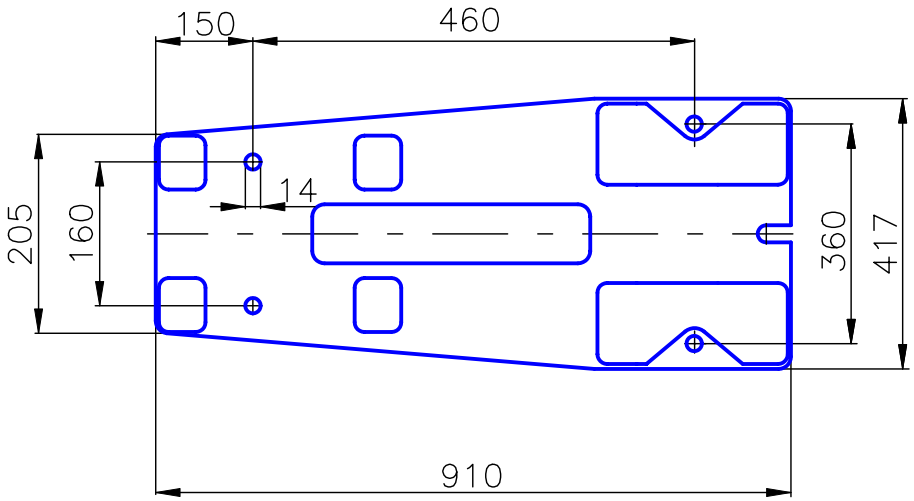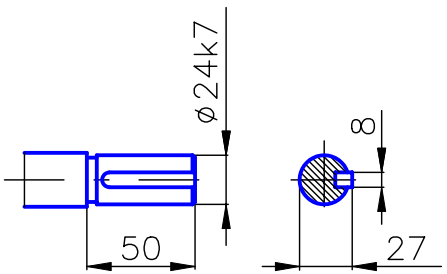Rysunek gabarytowy
KS.7.21÷27 + 11,0 kW