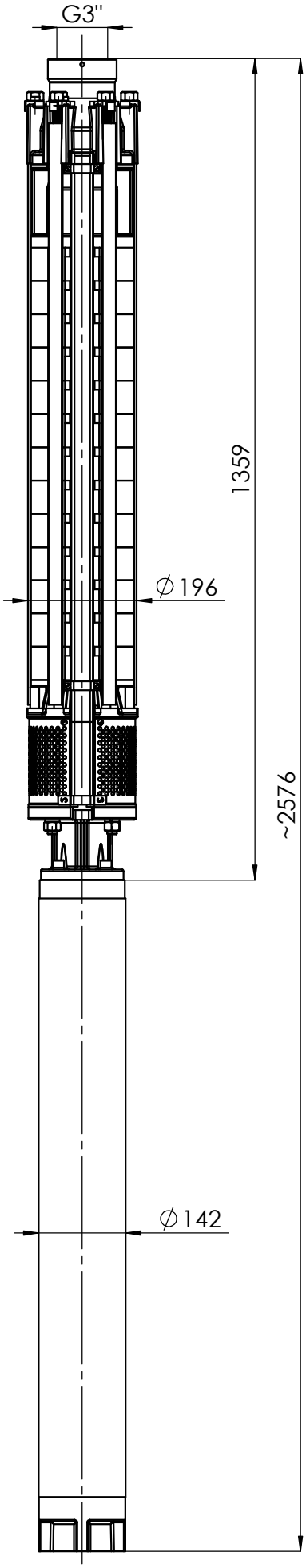

masa/weight/вес: ~200kg	6"	HYDRO-VACUUM S.A. GRUDZIĄDZ ul. Droga Jeziorna 8
GCA.3.13.2120_6_30kW	30kW	
	400/500V	