kołnierz/flange/Фланец

DN80	PN40

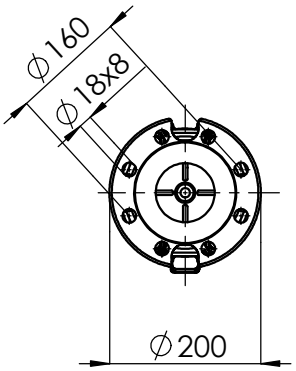

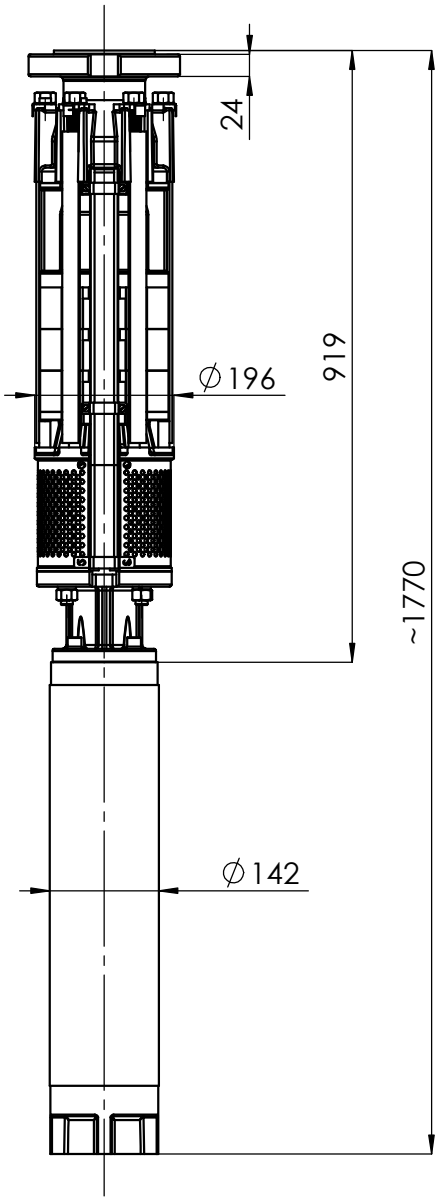

masa/weight/вес: ~122kg	6"	HYDRO-VACUUM S.A. GRUDZIĄDZ ul. Droga Jeziorna 8
GCA.3.05.2110_6_13kW	13kW	
	400/500V	