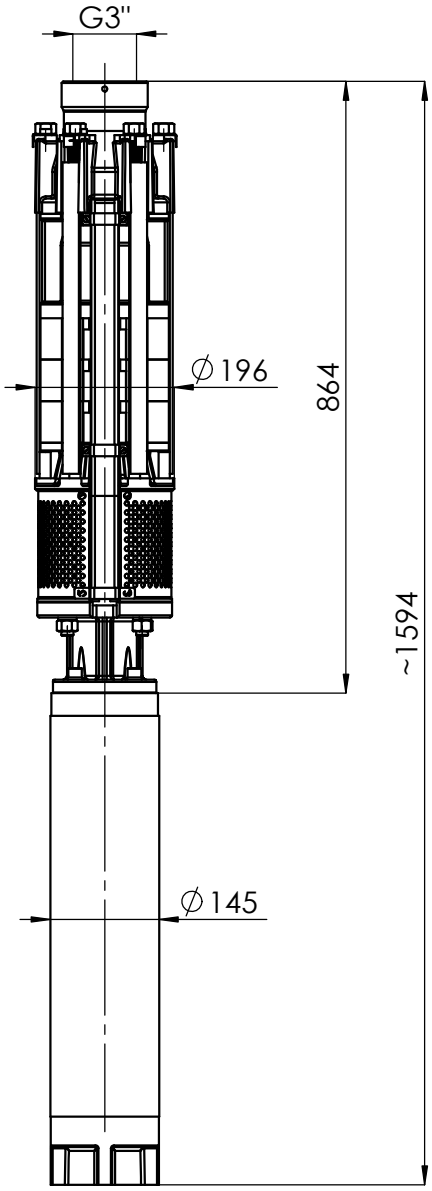

masa/weight/вес: ~113kg	6"	HYDRO-VACUUM S.A. GRUDZIĄDZ ul. Droga Jeziorna 8
GCA.3.04.2120_6_11kW	11kW	
	400/500V	